PARÇA KODU PART CODE	PARÇA ADI PART NAME	ERKEK TERMİNAL MALE TERMINAL	a ÖLÇÜSÜ (AYAR) a MEASURE (SET)	s ÖLÇÜSÜ (KALINLIK) s MEASURE (THICKNESS)	Malzeme Material	Kaplama / Coating		
						SN	AG	Ni
TD 2140.80 DP	KİLİTLİ DİŞİ FİŞ (YENİ TİP) B.A.6.3 (0.80) =DP=	0.80	0.55±0.1	------	(CuZn30) Pirinç / Brass	-	-	-
TD 2140.80 RP	KİLİTLİ DİŞİ FİŞ (YENİ TİP) B.A.6.3 (0.80) =RP=	0.80	0.55±0.1	------	(CuZn30) Pirinç / Brass	-	-	-
TD 2140.80 RPK	KİLİTLİ DİŞİ FİŞ (YENİ TİP) B.A.6.3 (0.80) =RPK=	0.80	0.55±0.1	------	(CuZn30) Pirinç / Brass	+	-	-

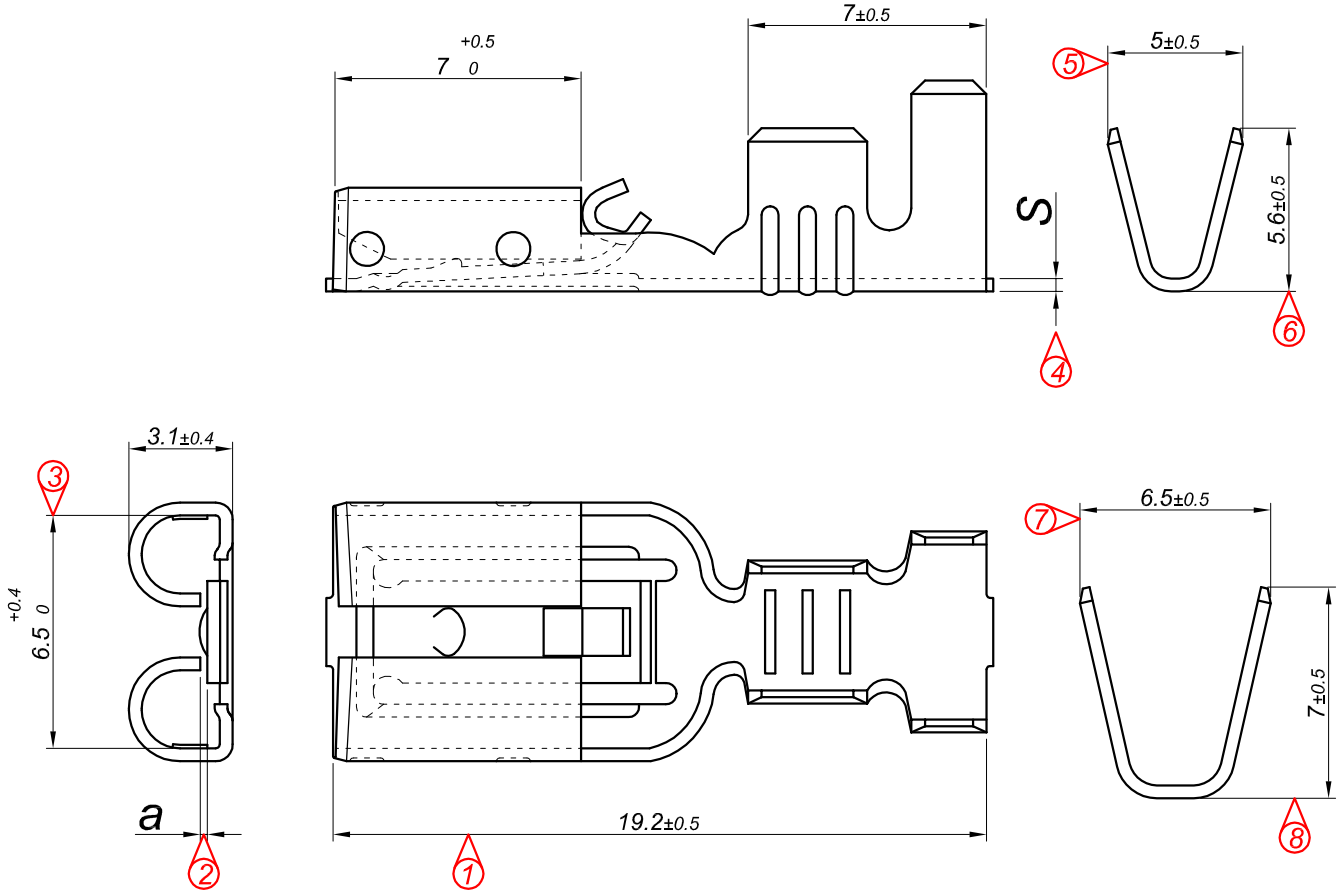

Perspektif
Perspective

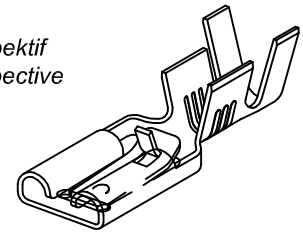

Kalıp çıkış yönü
Mold output direction

Makara açılım yönü
Reel opening direction

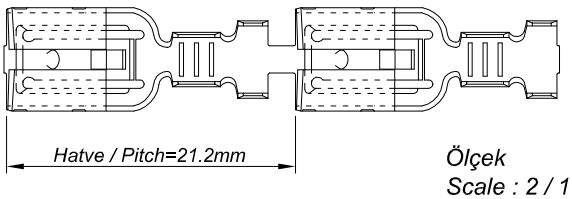

Ölçek
Scale : 2 / 1

Kablo Kesiti
Wire Section : 2.50 - 6 mm²

Resim üzerinden ölçü almayınız
do not measure on drawing

Tarih / Date	10.10.2011	İmza /Signature	Ölçek /Scale			
Çizen / Desing	M.Yağcı		5 / 1	01	Kilitleme Dili Sağlıklı Yaylanma yapması için, Yukarı doğru kaldırılmıştır.	10.07.2014
Onay / Approval	S.Gölcük			No	Değişiklik / Revision	Tarih/Date

MESA TERMİNAL SOKET

Parça Adı:
Part Name

KİLİTLİ DİŞİ FİŞ 6.3
BÜYÜ AYAK(YENİ TİP)

Parça Kodu:
Part Code

TD 2140

Bu Resim MESA OTO ELEKTRİK LTD.ŞTİ'nin malıdır. Şirket Yetkililerinin izni olmaksızın kopya edilemez, üzerinde değişiklik yapılamaz.
This image MESA AUTO ELECTRIC LTD 's are property. Can not be copied without the consent of the company authorized, any changes can be made.